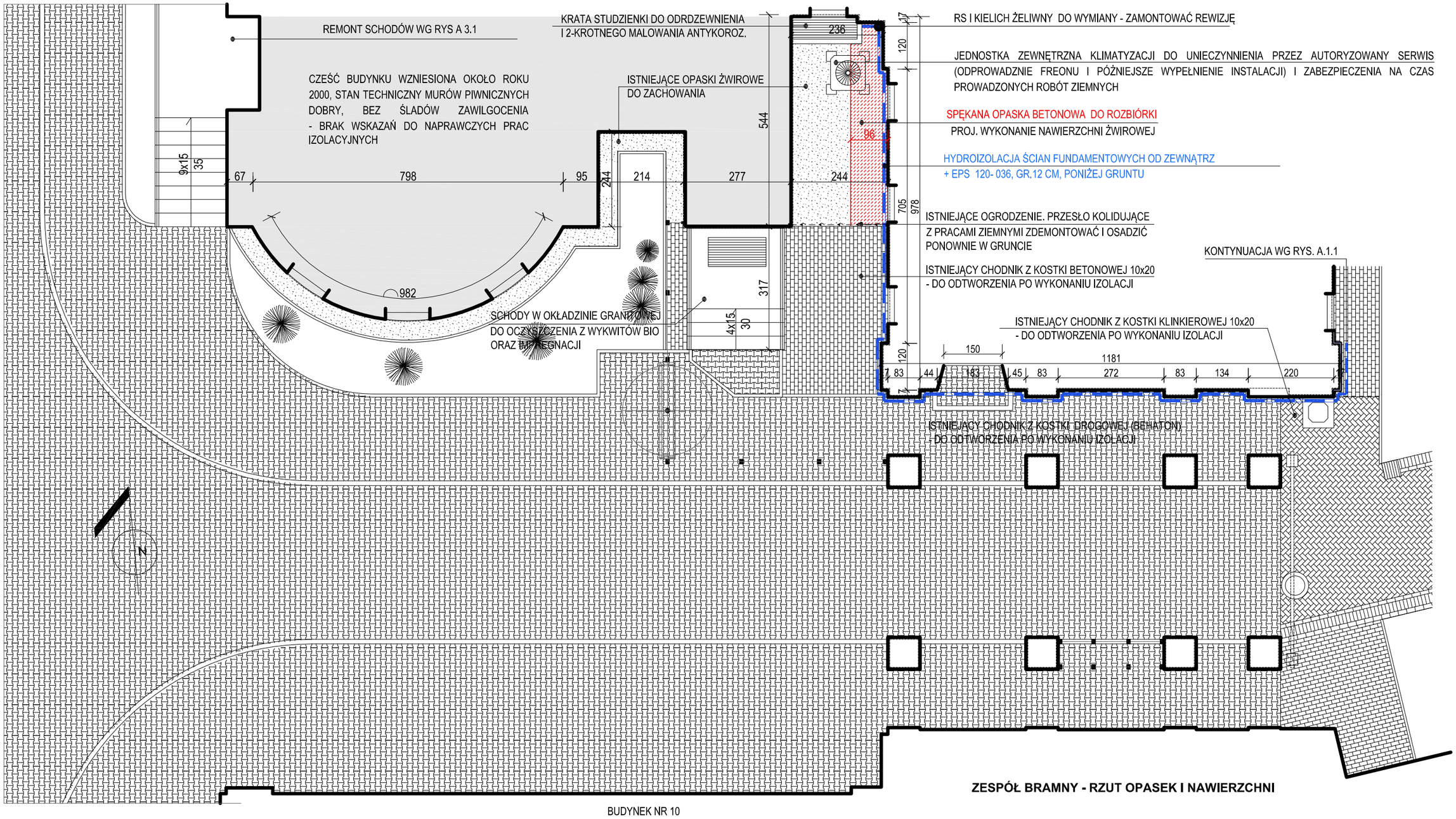

ZESPÓŁ BRAMNY - RZUT OPASEK I NAWIERZCHNI

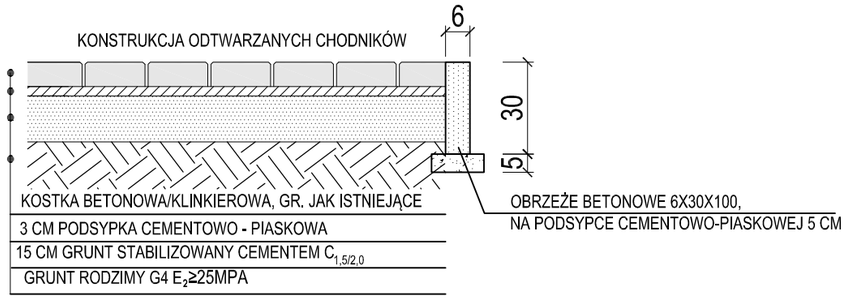

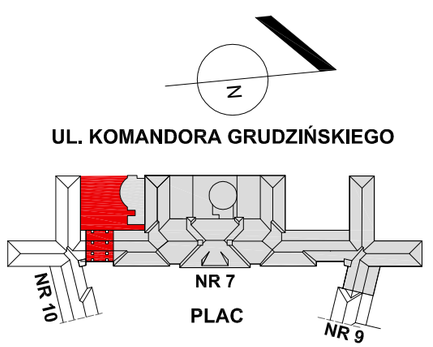

	ARCHITEKT_KA Agnieszka Kalicka, ul.mjr. Hubala 35/1, 80-289 Gdańsk				
	PROJEKT BUDOWLANY WYMIANY STOLARKI I REMONTU ELEWACJI BUDYNKU NR7				
obiekt:	**Budynek nr 7 w kompleksie Akademii Marynarki Wojennej**				
adres:	**Gdynia, ul. Inż. Jana Śmidowicza 69, dz. nr 1622, obręb 21**				
inwestor:	**Akademia Marynarki Wojennej, 81-127 Gdynia, ul. inż. Śmidowicza 69**				
rysunek:	**ZESPÓŁ BRAMNY - RZUT OPASEK I NAWIERZCHNI**				skala: 1:100
data: 04. 2018	projektant:	arch. Agnieszka Kalicka	PO/KK/395/2011 spec. arch. do proj. b.o.		
	sprawdzający:	arch. Karolina Paluszyńska- Czekaj	PO/KK/408/2011 spec. arch. do proj. b.o.		nr rysunku: A.2.1
	branża:	architektura	faza:	P.B.	