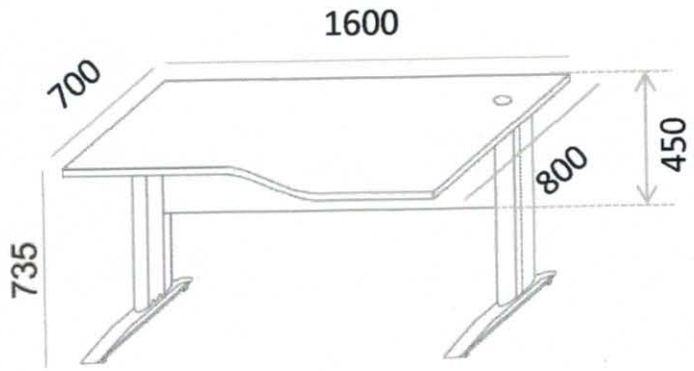

Blat

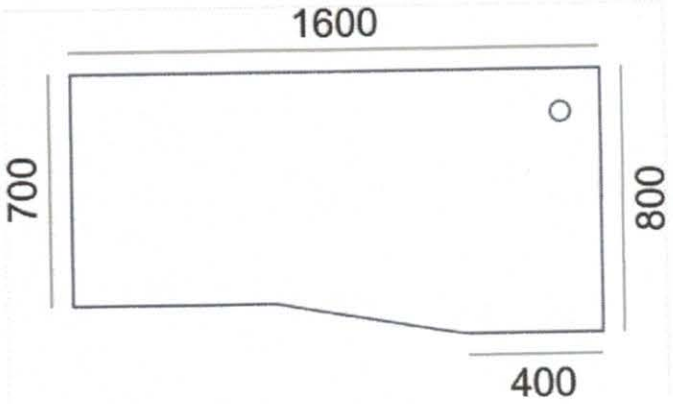

Widok

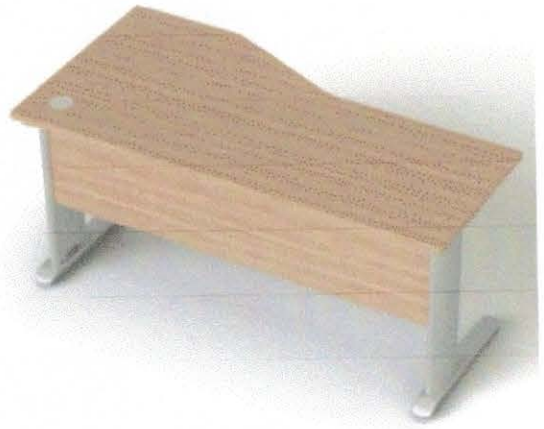

Liczba sztuk	Materiał
1	Blat + blenda (wiśnia) Noga (srebrny metal RAL 9006)

Nazwa przedmiotu	Nr rysunku
BIURKO	**1**

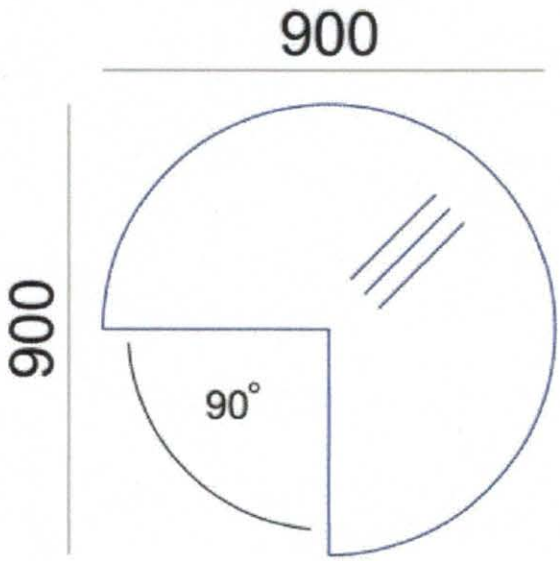

Widok

Liczba sztuk	Materiał
1	Blat (wiśnia) Noga (srebrny metal RAL 9006)

Nazwa przedmiotu	Nr rysunku
DOSTAWKA DO BIURKA	**2**

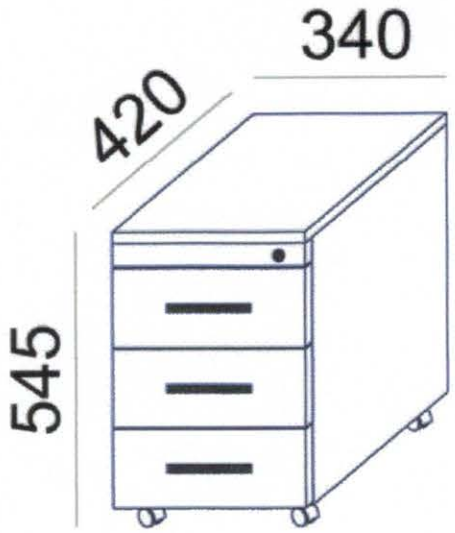

Widok

	Liczba sztuk	Materiał
	1	Korpus (wiśnia) Front (wiśnia)
Nazwa przedmiotu **KONTENEREK POD BIURKO**		Nr rysunku **3**

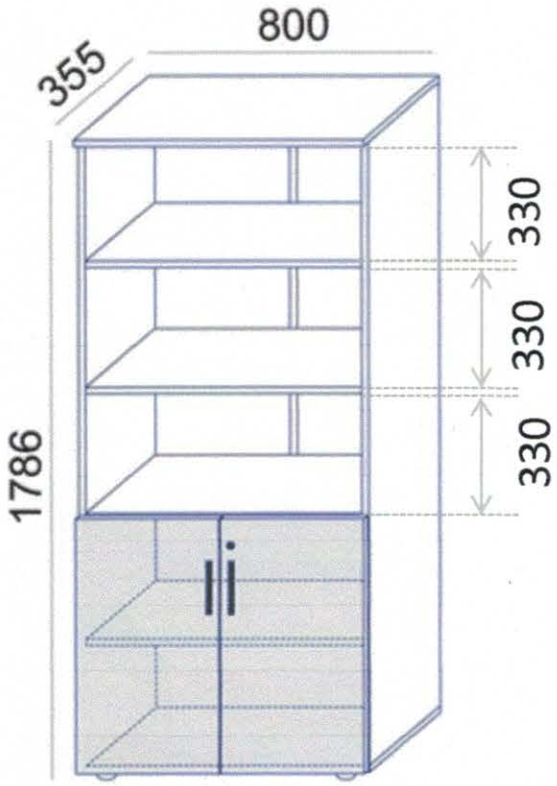

Widok

Liczba sztuk	Materiał
1	Regał (wiśnia) Drzwiczki (wiśnia)

Nazwa przedmiotu	Nr rysunku
REGAŁ PÓŁOTWARTY	**4**

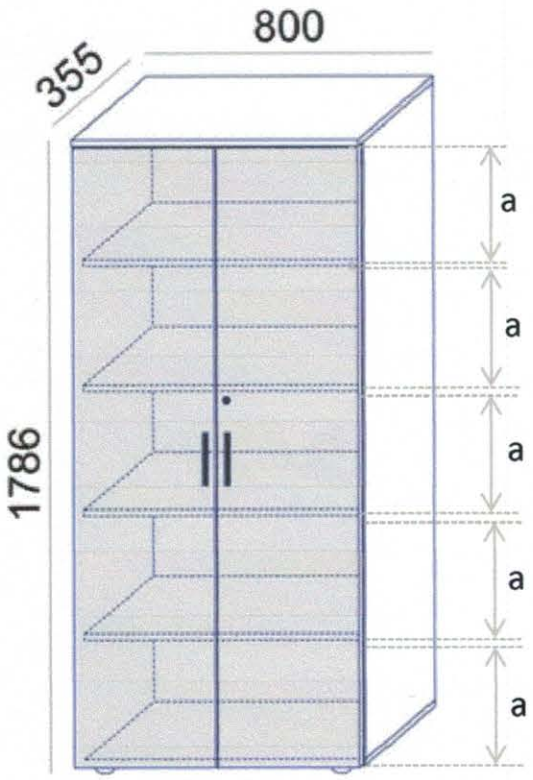

Widok

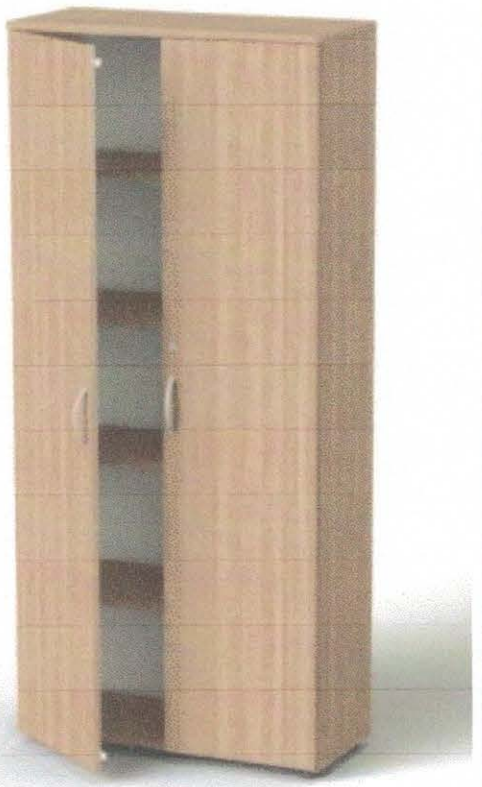

Liczba sztuk	Materiał
1	Regał (wiśnia) Drzwi (wiśnia)

Nazwa przedmiotu	Nr rysunku
REGAŁ PODWÓJNY ZAMKNIĘTY	**5**

Załącznik nr.7 rys.6

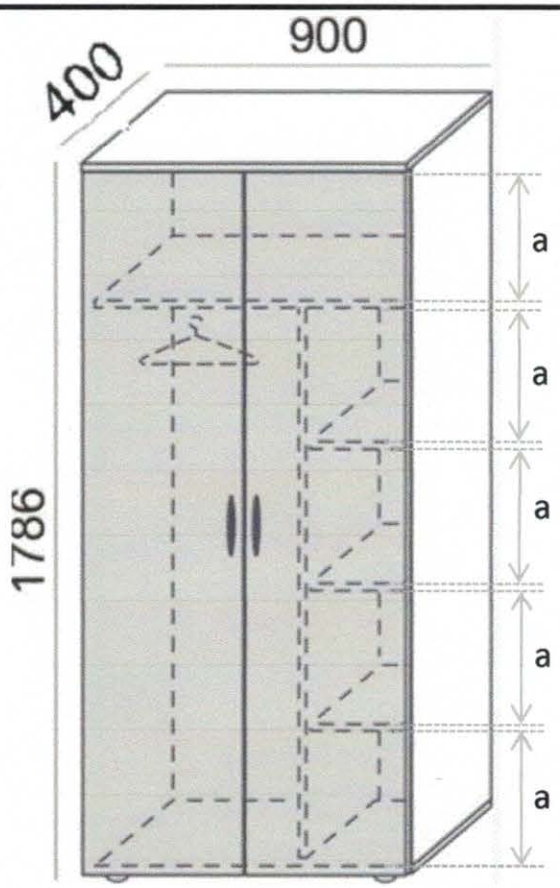

Widok

Liczba sztuk	Materiał
1	Regał (wiśnia) Drzwi (wiśnia)

Nazwa przedmiotu	Nr rysunku
SZAFA UBRANIOWA	**6**

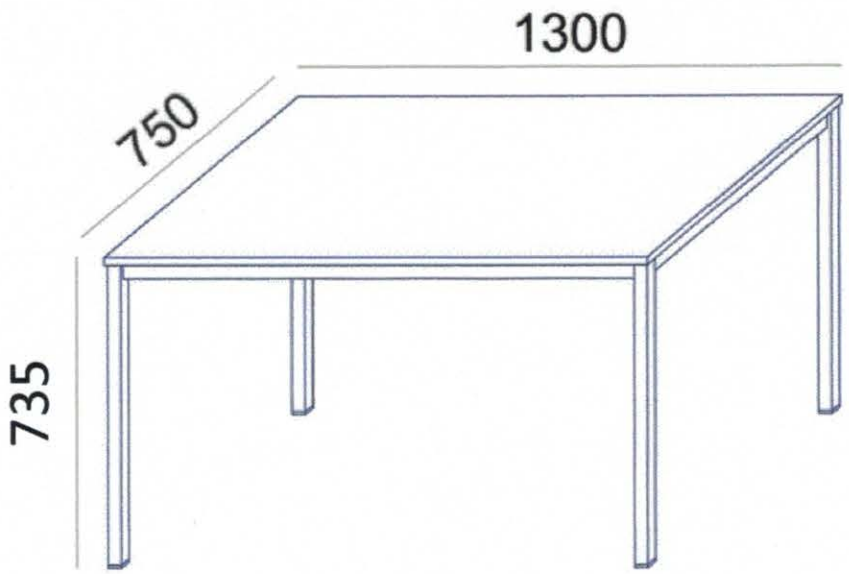

Widok

	Liczba sztuk	Materiał
	1	Blat (wiśnia) Noga (srebrny metal RAL 9006)
Nazwa przedmiotu **STÓŁ**		Nr rysunku **7**

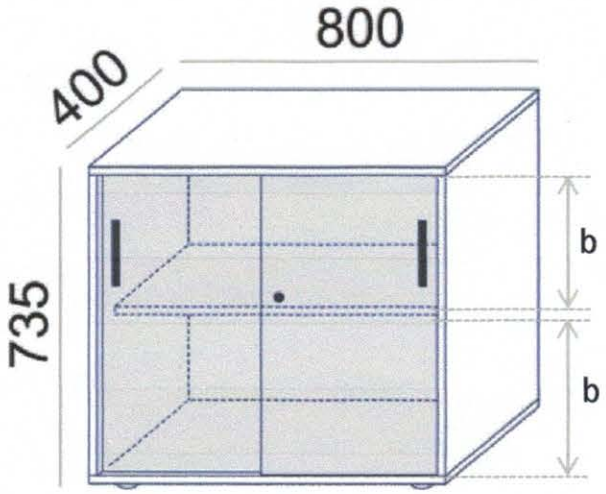

Widok

	Liczba sztuk	Materiał
	1	Korpus (wiśnia) Drzwiczki (wiśnia)
Nazwa przedmiotu **SZAFKA DO BIURKA**		Nr rysunku **8**

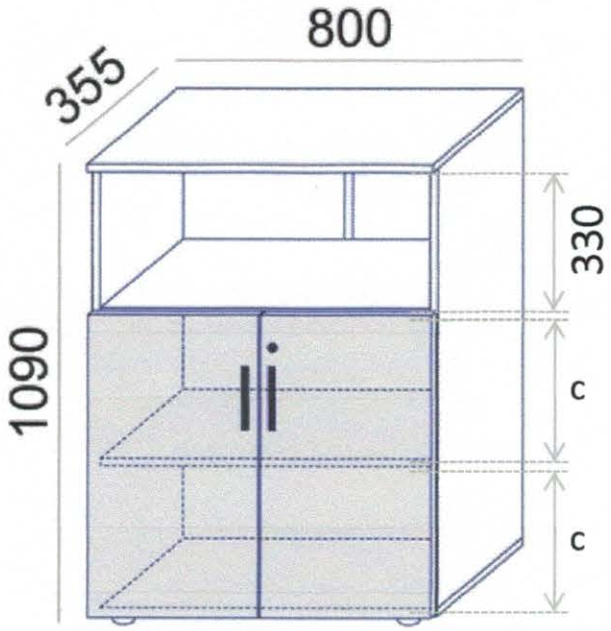

Widok

Liczba sztuk	Materiał
1	Korpus (wiśnia) Drzwiczki (wiśnia)

Nazwa przedmiotu	Nr rysunku
REGAŁ MNIEJSZY PÓŁOTWARY	**9**

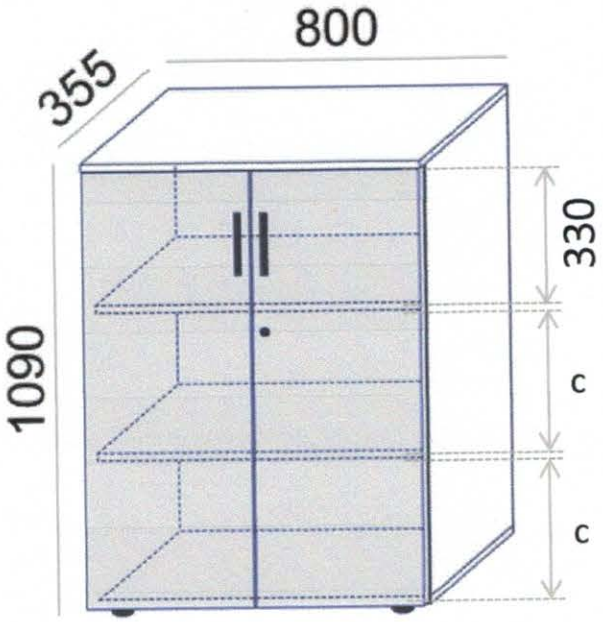

Widok

Liczba sztuk	Materiał
1	Korpus (wiśnia) Drzwiczki (wiśnia)
Nazwa przedmiotu **REGAŁ MNIEJSZY ZAMKNIĘTY**	Nr rysunku **10**

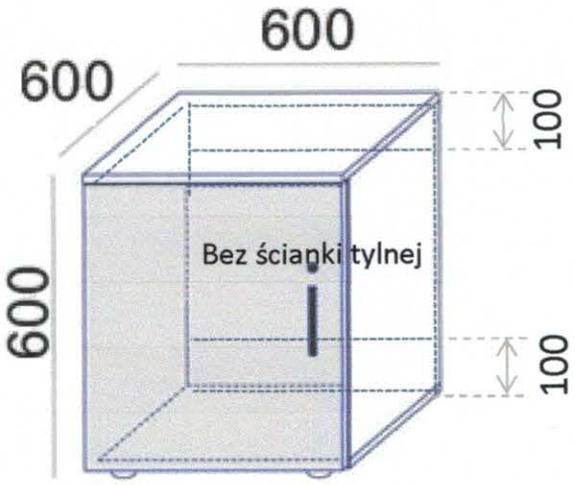

Widok

Kratka wentylacyjna

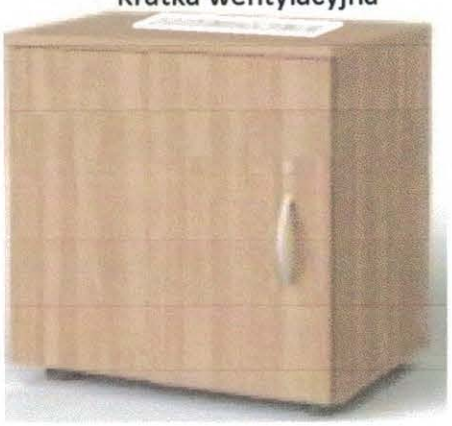

Liczba sztuk	Materiał
1	Korpus (wiśnia) Drzwiczki (wiśnia)

Nazwa przedmiotu	Nr rysunku
SZAFKA NA LODÓWKĘ	**11**

Załącznik nr.7 rys.12

Widok

Liczba sztuk	Materiał
1	Elementy metalowe (aluminium polerowane) Tapicerka (skóra ekologiczna)

Nazwa przedmiotu	Nr rysunku
FOTEL OBROTOWY	**12**

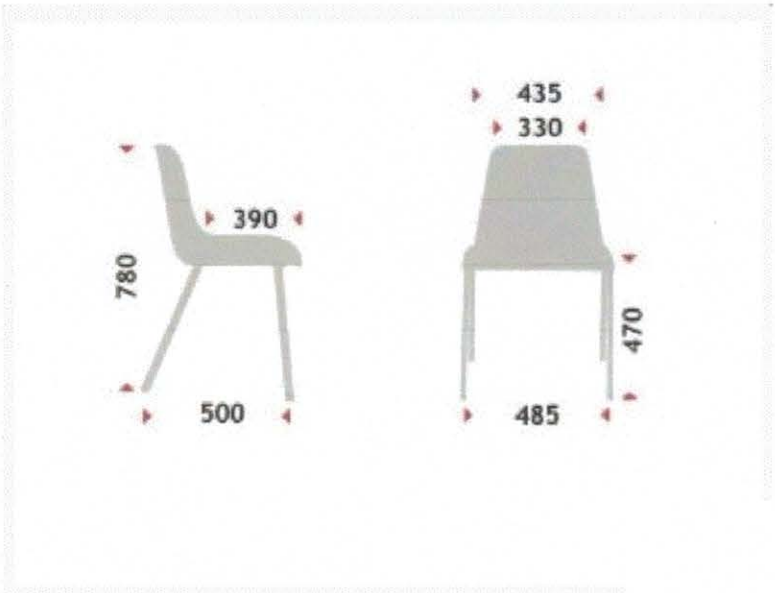

Widok

Liczba sztuk	Materiał
4	Elementy metalowe (srebrny metal RAL 9006) Siedzisko (grafit plastik RAL7022)

Nazwa przedmiotu	Nr rysunku
KRZESŁO	**13**